СБ

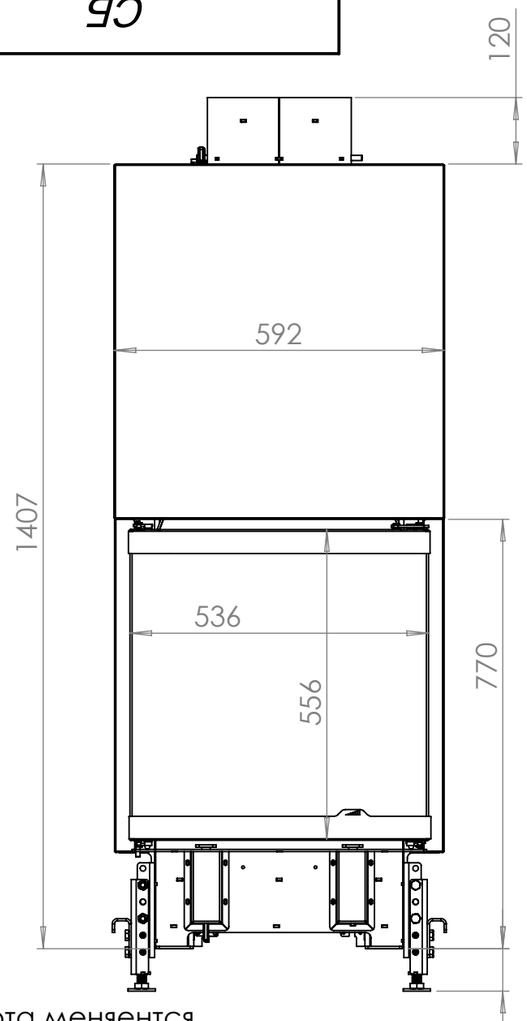

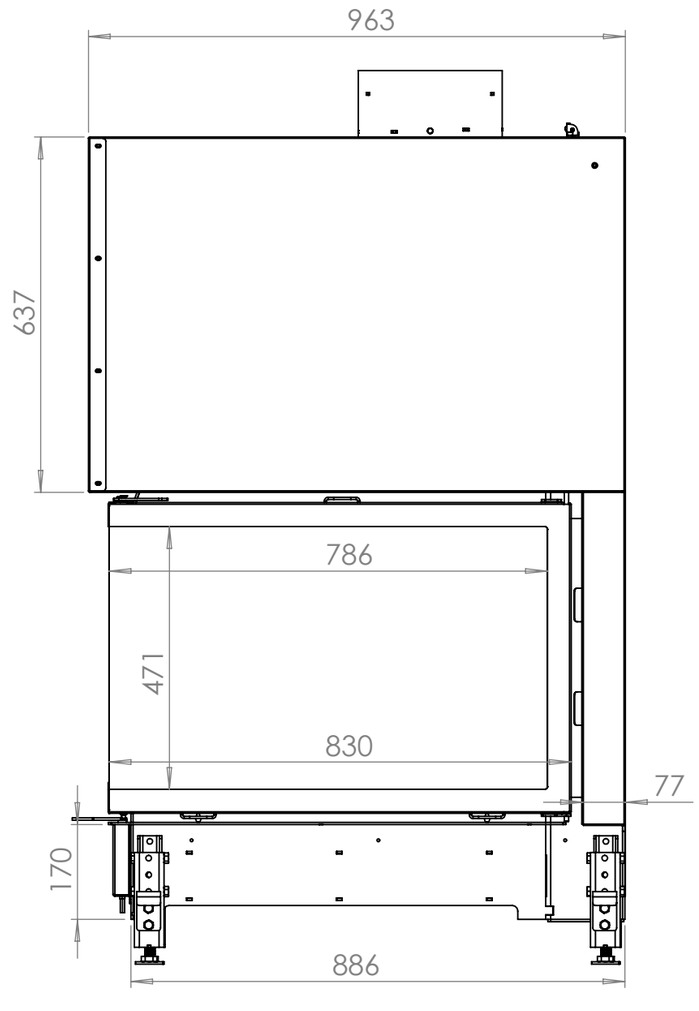

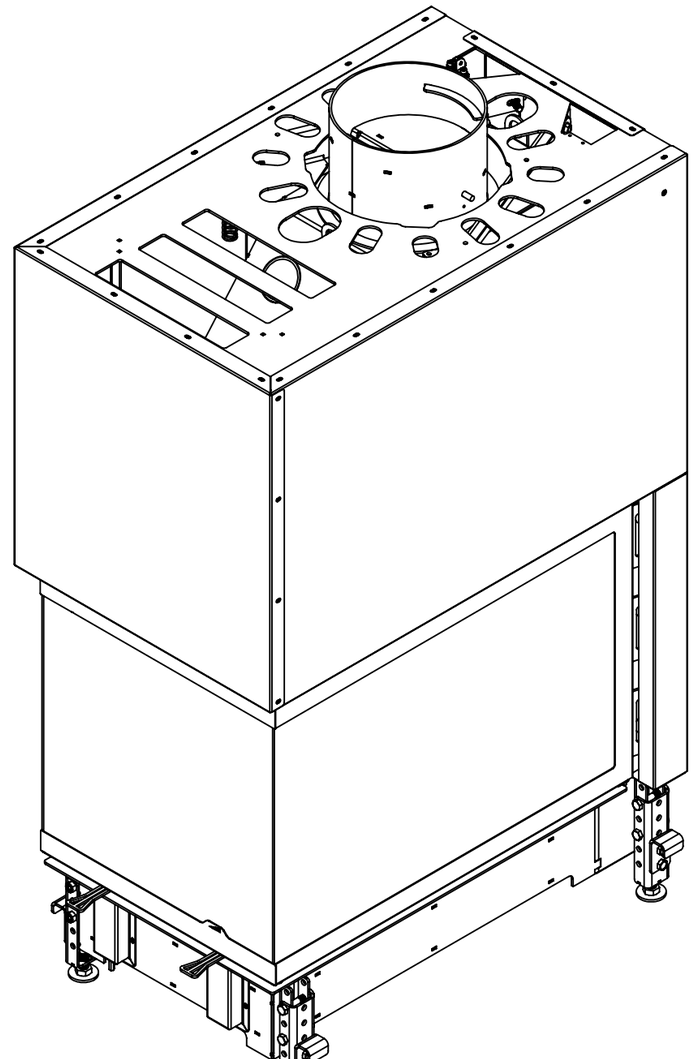

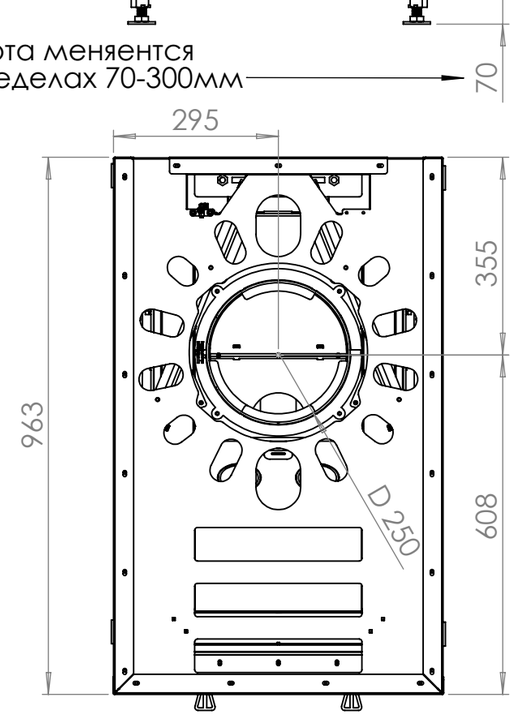

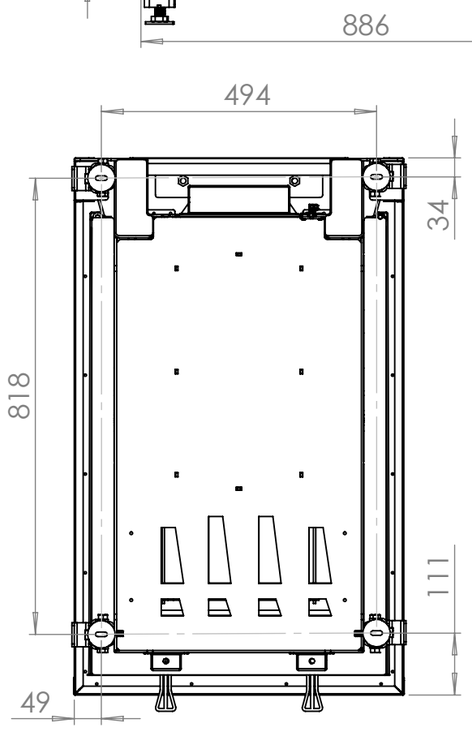

* размер для справок

Изм.	Лист	№ докум.	Подп.	Дата	СБ		
Разраб.					Esma 3C 51(81)54 UP	Лит.	Масса / Масштаб 1:50
Пров.						Лист 1	Листов 1
Т. контр.							
Н. контр.							
Утв.							

Перв. примен.
Справ. №
Подп. и дата
Инв. № дубл.
Взам. инв. №
Подп. и дата
Инв. № подл.

Файл: Сборка ПОЛНАЯ Esma 3C 51(81)54 UP ДЛЯ ЧЕРТЕЖА Rev. 10.26